Impianto di prima pioggia per aree fino a 15.200 mq | Cat: KMC-RIT 15200/SMA 8

SEZIONE A-A

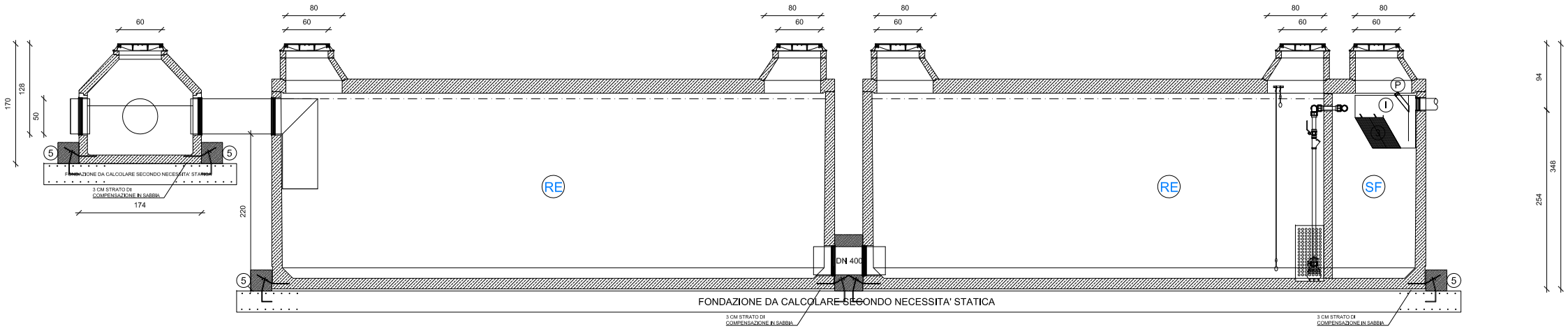

PIANTA

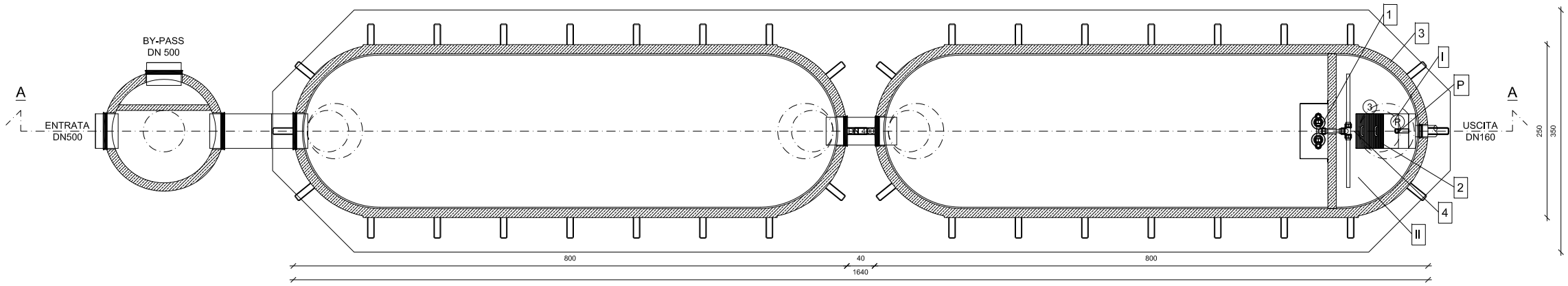

DATI TECNICI:

Grandezza Nominale (NS):	8
Configurazione Disoleatore:	S-II-I-P
Classe di trattamento:	I
Contenuto sedimentatore:	3,80 mc
Capacità accumulo olii:	0,44 mc
Peso max. a pezzo Bypass:	2,16 t
Peso totale Bypass:	3,08 t
Peso max. a pezzo Ritenzione 1:	24,01 t
Peso totale Ritenzione 1:	33,73 t
Peso max. a pezzo Ritenzione 2:	25,83 t
Peso totale Ritenzione 2:	35,63 t
Peso complessivo impianto:	72,44 t
Volume ritenzione:	76,20 mc
Superficie di drenaggio:	15.200 mq

TIPOLOGIA IMPIANTO:

SF	Sedimentatore	1.	Pompe
I	Separatore classe I < 100 mg/l	2.	Pacchi coalescenti
II	Separatore classe II < 5 mg/l	3.	vasca in ca.a (C45/55)
RE	Ritenzione	4.	Allarme livello olio/fanghi
P	Condotto di campionamento		

CALCOLO STATICO SECONDO EUROCODICE 2 ED EUROCODICE 8

Certificazione richiesta:	CE EN 858 rilasciata da ente terzo
Classe di carico:	I secondo OENORM B4002
Mezzi pesanti:	250 kN
Ritombamento:	fino 1,0 m (sopra la soletta di cop.)

ATTENZIONE:

1 Istruzioni di montaggio
2 Verificare sempre le misure effettive
3 Le misure sopra riportate non cosiderano le malte per i giunti
4 Considerare la profondità di ingresso a seconda delle temperature esterne

KMC Tecnologia Ambientale
Via Basaldella, 92 - 33037 Pasian di Prato (Udine) Italy
Tel.: +39 0432 688122 Fax:+39 0432 688130
e-mail: info@kmc.it web-site: www.kmc.it

Revisione 06:	Data:	Ragione sociale e P.I./C.F. Committente:	
Revisione 05:	Data:		
Revisione 04:	Data:		
Revisione 03:	Data:	Identificativo Commessa:	
Revisione 02:	Data:		
Revisione 01:	Data:		
Controllato da: K.M.C. Srl	Data: 30/09/2015	Riferimento commessa:	Data commessa:
Disegnato da: K.M.C. Srl	Data: 30/09/2015		
Nome file: KMC-RIT 15200/SMA 8	Misure in: cm Tolleranza: 2% Scala:1:75	AUTORIZZAZIONE A DIVULGAZIONE NEGATA	

Disegno di proprietà della K.M.C. srl. Tecnologia Ambientale. Tutti i diritti sono riservati. E' vietata la riproduzione sia totale che parziale. La trasmissione di questo documento da parte della K.M.C. non autorizza in alcun modo la divulgazione. L' utilizzo improprio e/o senza autorizzazione scritta potrà essere perseguito legalmente. La scrivente non si assume alcuna responsabilità per i dati e le misure sopra riportate che possono variare senza preavviso.